no problaim
Aufblasbare Werbeträger

PNEU WERBEMITTEL

WIR BLASEN AUF. SIE FALLEN AUF.

www.noproblaim.at

Pneu Zelte | **Pneu Werbemittel** | Pneu Möbel | Säulen MAX | Bögen | Figuren | Produktnachbildungen | Logos | Hallo Man | Zelte, Info Bars | Walker | Bojen | Eventbälle | Wände, Würfel, Tower | Sky Dancer | Sky Ads, Helium | Spiele, Fun Action Games | The Others | Kunstobjekte & Bühnenrequisiten

WER ERFOLG HABEN WILL, MUSS **DICHTHALTEN** KÖNNEN.

Wenn Sie am Einsatzort des aufblasbaren Werbeträgers über keinerlei Stromversorgung verfügen oder wenn keinerlei Betriebsgeräusch erwünscht ist, sind unsere pneumatischen Produkte wie geschaffen für Sie.

Diese no problaim-Produkte werden mittels Elektrogebläse oder Handpumpe einmal aufgeblasen und können dann über mehrere Stunden komplett stromunabhängig und geräuschlos eingesetzt werden.

Diese Art von Werbeträgern behalten – vergleichbar mit einem Wasserball oder einer Luftmatratze – schon nach einmaligem Aufblasen automatisch ihre Form.

Warum pneumatische Werbeträger so einfach dicht halten, ist schnell erklärt: statt einem Dauergebläse befindet sich in ihrem Inneren eine luftdichte Blase die nochmals mit Gewebe ummantelt wird. So kann ein höherer Innendruck erzielt werden, als bei herkömmlichen Inflatables mit Gebläsebetrieb.

Die meisten Werbeträger sind mit einem Überdruckventil versehen, welches überschüssigen Luftdruck entweichen lässt. Durch die Pneu-Fertigung ergeben sich neuartige Formen und Einsatzmöglichkeiten.

AXION
axion4event.com

LUFTDICHT STROMLOS GERÄUSCHLOS

PNEU WERBEMITTEL
Produktübersicht

no problaim
Aufblasbare Werbeträger

Pneu Zelte ▶ siehe eigener Folder

Pneu Säulen

Pneu Tower

Pneu Flaschen & Dosen

Pneu Bögen

Pneu Rahmen

Pneu Wände

Pneu Möbel ▶ siehe eigener Folder

Pneu Sonderformen

PNEU WERBEMITTEL – **VIELFALT** SCHAFFT WIRKUNG.

no problaim ist der Spezialist für die Anfertigung von aufblasbaren Pneu Produkten. Das Sortiment der Produkte wird laufend erweitert und umfasst zur Zeit neun Produktgruppen.

ABWANDLUNGEN UND SONDERLÖSUNGEN SIND AUCH HIER WIEDER MÖGLICH. Durch verschiedene Fertigungsmethoden kann no problaim auf Ihre Sonderwünsche eingehen.

Lassen Sie uns Ihre Vorstellungen wissen. Das Team von no problaim freut sich auf Ihre Anfrage.

STRAMM STEHEN – AUCH **OHNE STROM**

UNSERE WERBESÄULEN SIND MITTLERWEILE AUS DER EVENT- UND VERANSTALTUNGSSZENE NICHT MEHR WEGZUDENKEN. Und dank der Pneu Säulen sind sie auch einsetzbar, wenn vor Ort keine Stromversorgung gegeben ist.

Wie alle anderen Pneu-Produkte werden sie einmal aufgeblasen und stehen dann völlig strom- und gebläselos über mehrere Stunden „wie eine Eins".

Ihre Werbehülle kann mittels Zipp komplett und völlig problemlos getauscht werden.

Die Pneu Säulen sind mit Bodenplatte und Standfüßchen ausgestattet. Zur Erhöhung der Standfestigkeit können die Sockel mit zusätzlichen Eisenbodenplatten ausgestattet werden.

Um im rechten Licht zu erstrahlen, gibt es optional eine LED-Beleuchtung.

AXION
axion4event.com

LUFTDICHT STROMLOS GERÄUSCHLOS

no problaim
Aufblasbare Werbeträger

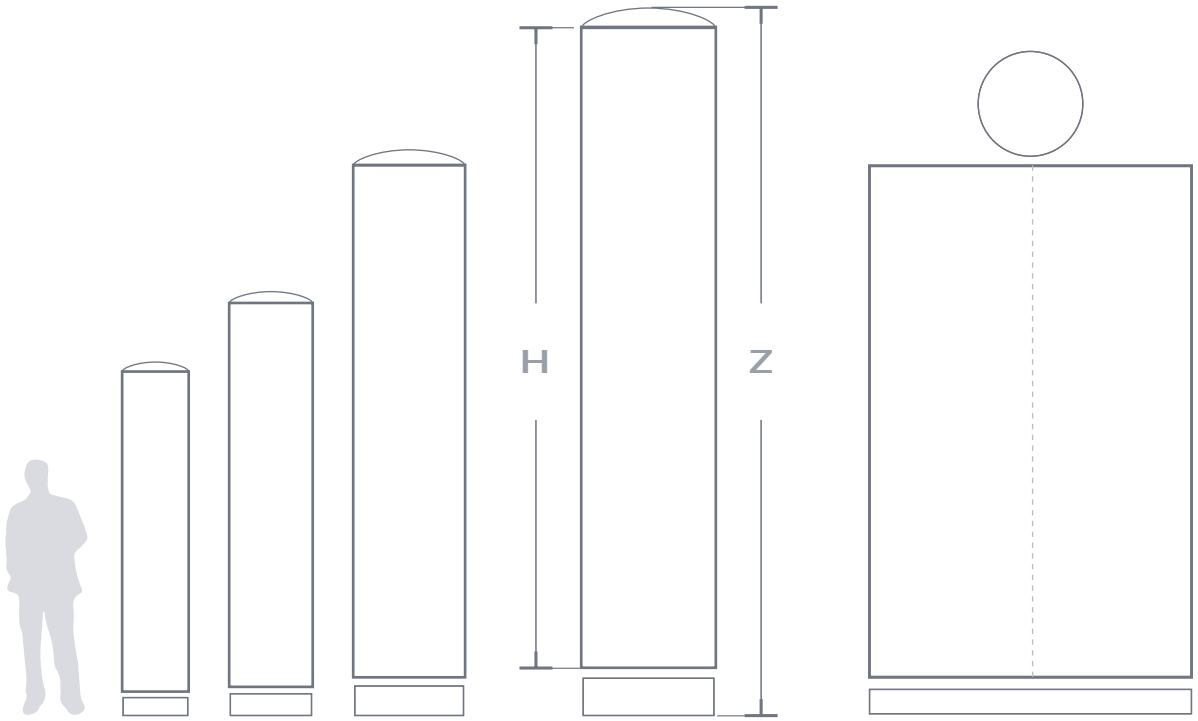

TECHNISCHE DATEN SÄULEN

Modelle	TU 250-48	TU 300-60	TU 400-80	TU 500-96
Gewicht (kg)	7	10	15	25
Größe verpackt (cm)	50x50x20	60x60x20	80x80x20	102x102x20
Z Höhe gesamt (cm)	250	300	400	500
H Höhe ohne Sockel (cm)	230	280	380	480
D Durchmesser (cm)	48	60	80	96

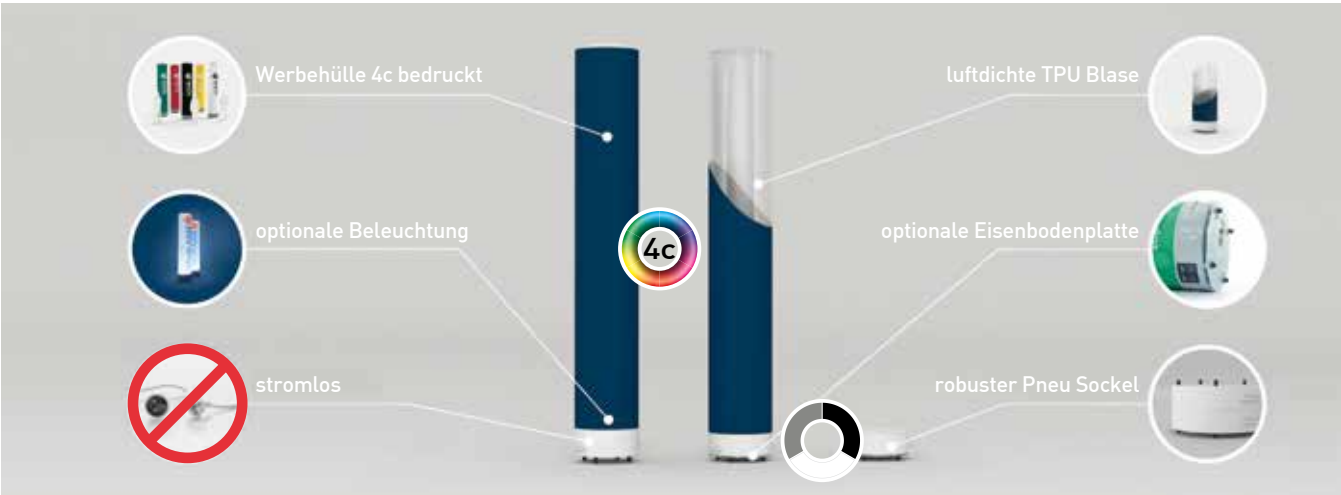

Pneu Tower Classic

Pneu Tower Easy

PNEU **TOWER** CLASSIC & EASY

Die Pneu Tower sind im Gegensatz zur runden Pneu Säule „viereckig" geformt.

Beim **Pneu Tower Classic** wird die innere luftdichte TPU-Blase mittels Lamellen „flach" gehalten, mit gleichmäßig etwas rundlich geformten Kanten. So entsteht eine gleichmäßig glatte Oberfläche auf allen 4 Seiten der Säule.

Der **Pneu Tower Easy** verfügt über eine runde TPU-Innenblase die nochmals mit weißem Grundmaterial ummantelt wird. Die eckigen Sockelelemente, die darüber gezogene bedruckte Hülle und die speziell gefertigten Kanten aus Gewebeband dienen der eckigen Formgebung. Das spart Material und Fertigungskosten.

Bei beiden Versionen sind der Sockel, die 4c bedruckte Werbehülle und das sonstige Equipment komplett identisch. Die Pneu Tower verfügen selbstverständlich wieder über ein integriertes Aufblas- sowie Überdruckventil und über 2 praktische Tragegriffe am Sockel und können optional mit LED-Beleuchtung (wahlweise Akku oder 230 V) und Eisenbodenplatten zur zusätzlichen Stabilisierung ausgestattet werden. Die 4c bedruckten Werbehüllen sind wie gewohnt wieder tauschbar.

Die no problaim Pneu Tower zeichnen sich nicht nur durch ihre robuste Bauart aus, sondern sie sind auch ein idealer Hingucker bei jeglicher Art der Veranstaltung - sowohl indoor als auch outdoor. Durch die Pneu-Fertigung sind sie überall völlig flexibel, komplett strom- und geräuschlos einsetzbar.

AXION
axion4event.com

LUFTDICHT STROMLOS GERÄUSCHLOS

no problaim
Aufblasbare Werbeträger

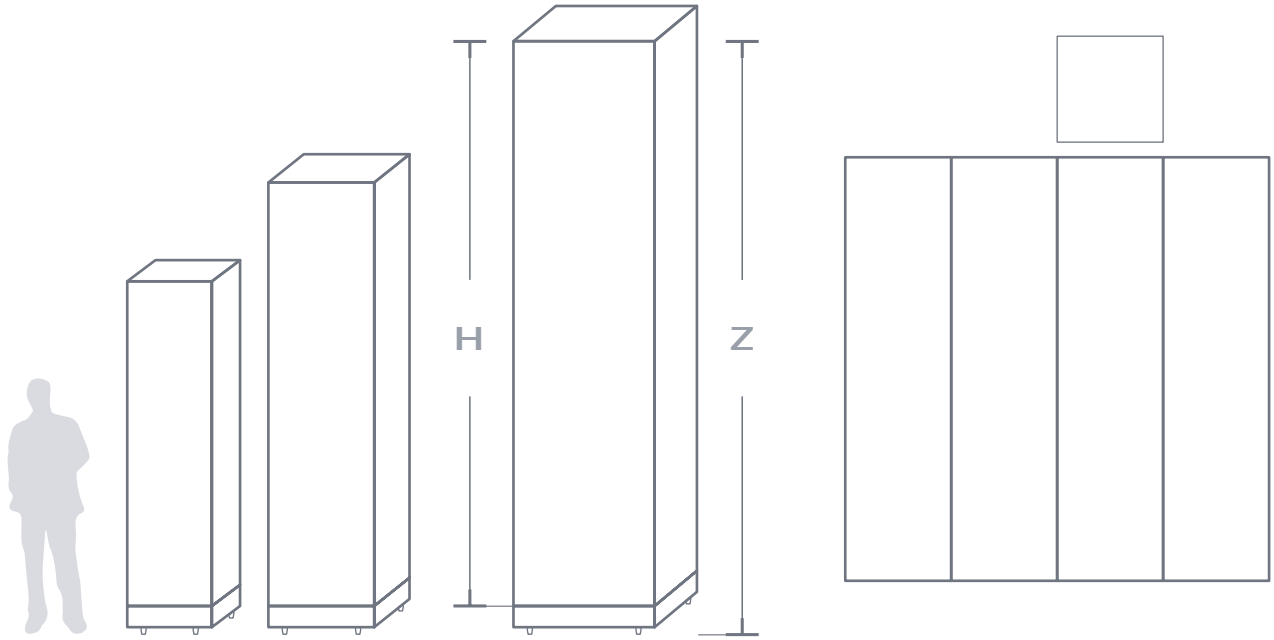

TECHNISCHE DATEN

PNEU TOWER CLASSIC & EASY

Modelle	BL 250-60 LT BL 250-60	BL 300-75 LT BL 300-75	BL 400-100 LT BL 400-100
Gewicht (kg)	9,0	13,0	16,0
Größe verpackt (cm)	60x60x20	80x80x20	100x100x20
Z Höhe gesamt (cm)	250	300	400
H Höhe ohne Sockel (cm)	230	280	380
F Standfläche (cm)	60x60	75x75	100x100

PNEU FLASCHEN & DOSEN

luftdicht, stromlos, geräuschlos

no problaim
Aufblasbare Werbeträger

FLASCHEN & DOSEN, ENDLICH OHNE STROM UND GEBLÄSE.

ENDLICH GIBT ES AUFBLASBARE PRODUKTNACHBILDUNGEN FLASCHEN UND DOSEN ALS PNEUMATISCHE LÖSUNG. Die Fertigung der no problaim Pneu Flaschen und Pneu Dosen erfolgt wieder aus robuster luftdichter Innenblase die mit einer individuell gebrandeten Außenhülle ummantelt wird. Um eine gute Standfestigkeit zu erhalten besteht der abzippbare Sockel aus einer Bodenplatte mit Stehfüßchen.

Um ungewollten Überdruck zu vermeiden sind die Sockel mit einem Aufblas- und separatem Überdruckventil ausgestattet.

Optional kann der Sockel mit LED Beleuchtung (wahlweise Akku oder 230 Volt) und Eisenbodenplatten als zusätzliche Beschwerung ausgestattet werden.

Andere Formen und Größen sind möglich. Bei Fragen dazu stehen wir Ihnen gerne zur Verfügung.

AXION
axion4event.com

LUFTDICHT PNEU STROMLOS
LUFTDICHT
STROMLOS
GERÄUSCHLOS

no problaim
Aufblasbare Werbeträger

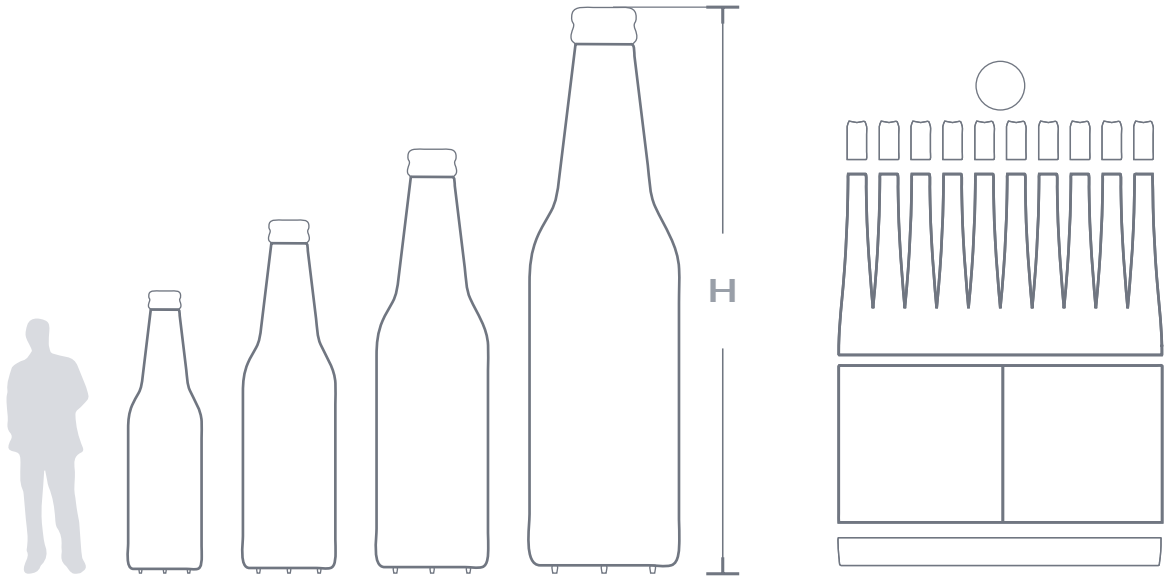

TECHNISCHE DATEN FLASCHEN

Modelle	BO 200-55	BO 250-65	BO 300-80	BO 400-110
Gewicht (kg)	5,0	8,0	11,0	14,0
Größe verpackt (cm)	60x60x15	70x70x15	80x80x15	110x110x15
H Höhe (cm)	200	250	300	400
D Durchmesser (cm)	55	65	80	110

no problaim
Aufblasbare Werbeträger

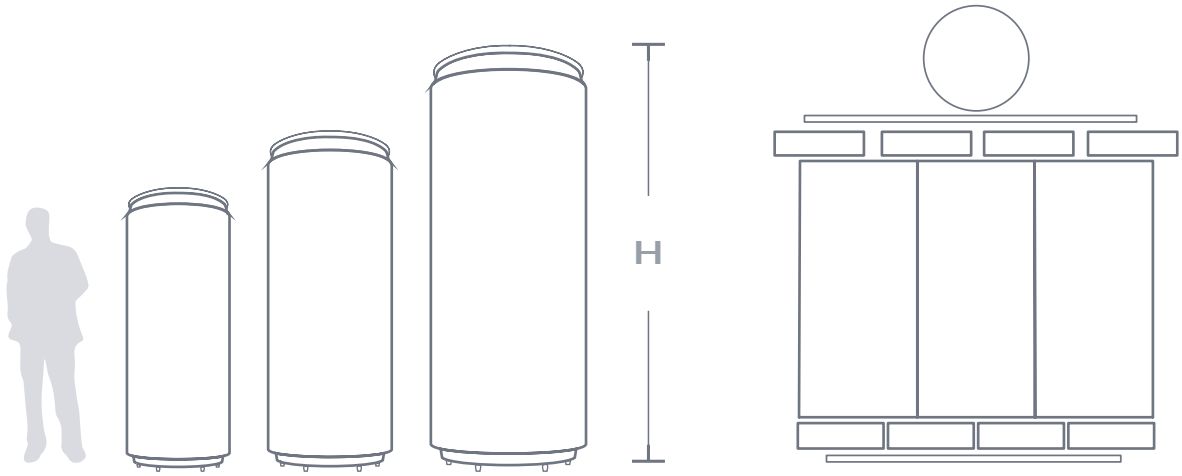

TECHNISCHE DATEN DOSEN

Modelle	CA 200-80	CA 240-96	CA 300-120
Gewicht (kg)	8,0	16,0	22,0
Größe verpackt (cm)	70x70x15	85x85x15	100x100x15
H Höhe (cm)	200	240	300
D Durchmesser (cm)	80	96	120

PNEU BÖGEN

luftdicht, stromlos, geräuschlos

no problaim
Aufblasbare Werbeträger

DA MUSS JEDE **MARKE** DURCH!

DIE PNEU BÖGEN SIND DIE LUFTDICHTE VERSION UNSERER AUFBLASBAREN WERBEBÖGEN. Wer also vor Ort keinen Stromanschluss hat, aber trotzdem nicht auf diese äußerst auffälligen Werbeträger verzichten will, ist mit ihnen allerbestens beraten.

Pneu Bögen – die übrigens exklusiv von no problaim hergestellt werden – gibt's in den Versionen Classic, Round und Zipp-Off.

Die Pneu Bögen verfügen in ihrem Inneren über eine luftdichte „TPU"-Blase, die von dem gebrandeten Polyestergewebe ummantelt wird. Diese ist nicht nur äußerst robust, sondern auch kälteresistent, widerstandsfähig und austauschbar.

Um das Risiko des Zerplatzens auszuschließen, sind die Pneu Bögen mit einem Aufblas- und Überdruckventil versehen.

Jedes der zwei Beine basiert auf den speziellen Pneu Sockeln mit Bodenplatte, Stehfüßchen und praktischen Tragegriffen. Die Sockel können optional mit LED Licht und zusätzlichen Eisenbodenplatten ausgestattet werden.

Der **Zipp-Off Bogen** von no problaim ist eine ganz spezielle Besonderheit. Hier kann man den Mittelteil bei Bedarf „abzippen". So entstehen mit wenigen Handgriffen zwei selbständig funktionierende Pneu Halbbögen und eine zusätzliche Pneu Säule.

AXION
axion4event.com

LUFTDICHT PNEU STROMLOS
LUFTDICHT
STROMLOS
GERÄUSCHLOS

no problaim
Aufblasbare Werbeträger

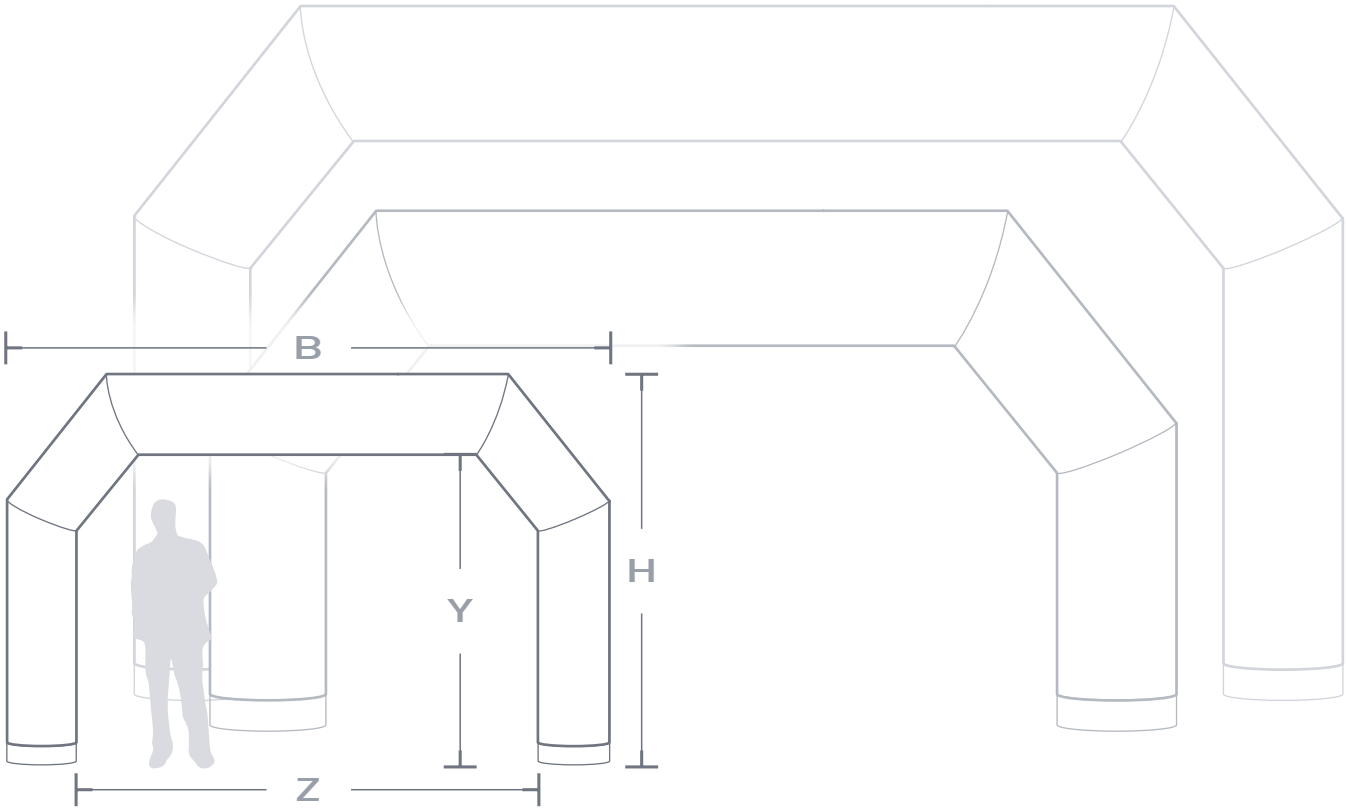

TECHNISCHE DATEN CLASSIC

Modelle	ARE 400-48	ARE 500-60	ARE 600-60	ARE 800-60	ARE 1000-80
Z Breite innen (cm)	304	380	480	680	840
B Breite aussen (cm)	400	500	600	800	1000
Y Höhe innen (cm)	212	260	320	350	400
H Höhe aussen (cm)	260	320	380	410	480
D Durchmesser (cm)	48	60	60	60	80
Gewicht (kg)	30	35	40	46	51
Größe verpackt	40x50x50	40x60x60	40x60x60	80x80x40	40x80x80

no problaim
Aufblasbare Werbeträger

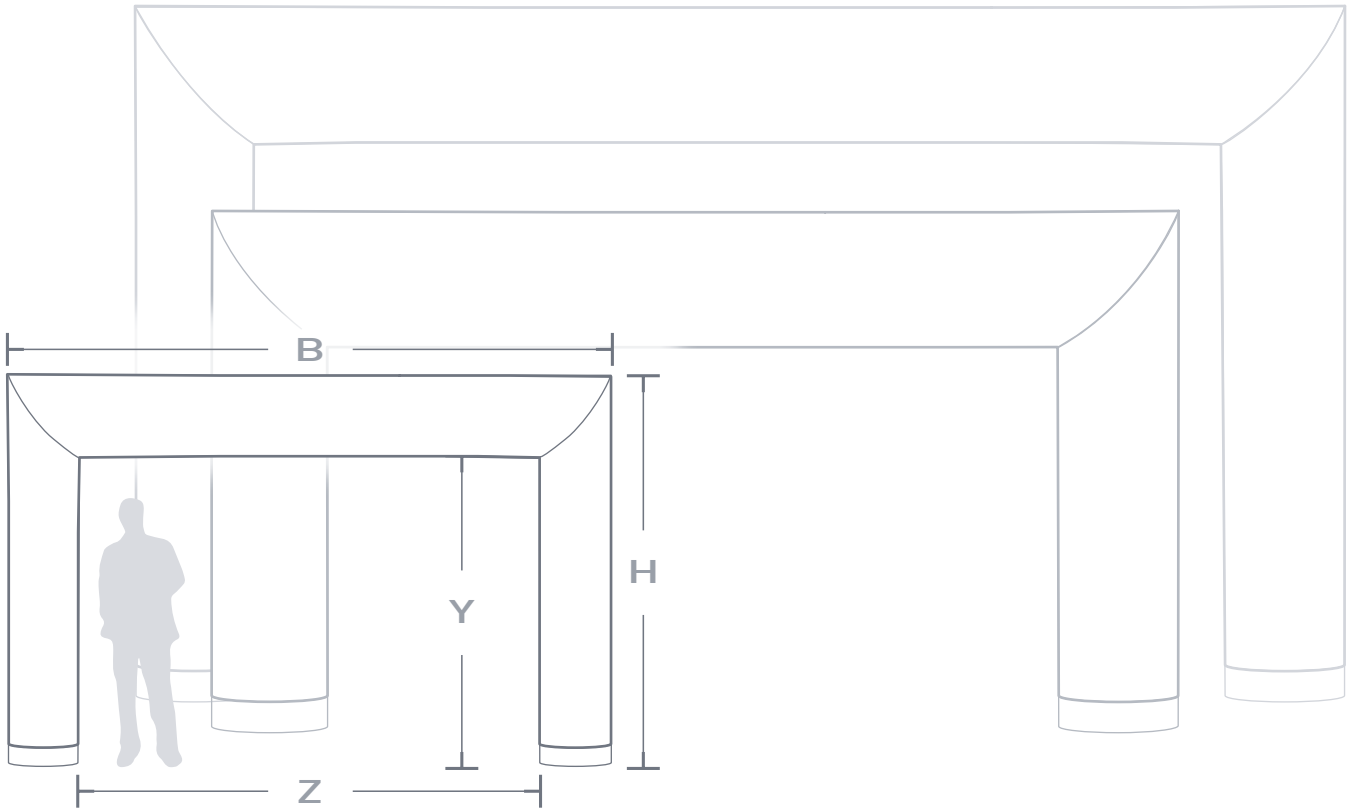

TECHNISCHE DATEN CORNER

Modelle	ARE 500-60	ARE 600-80	ARE 800-96
Z Breite innen (cm)	380	480	680
B Breite aussen (cm)	500	600	800
Y Höhe innen (cm)	260	320	350
H Höhe aussen (cm)	320	380	410
D Durchmesser (cm)	60	60	60
Gewicht (kg)	35	40	46
Größe verpackt	40x60x60	40x60x60	80x80x40

no problaim
Aufblasbare Werbeträger

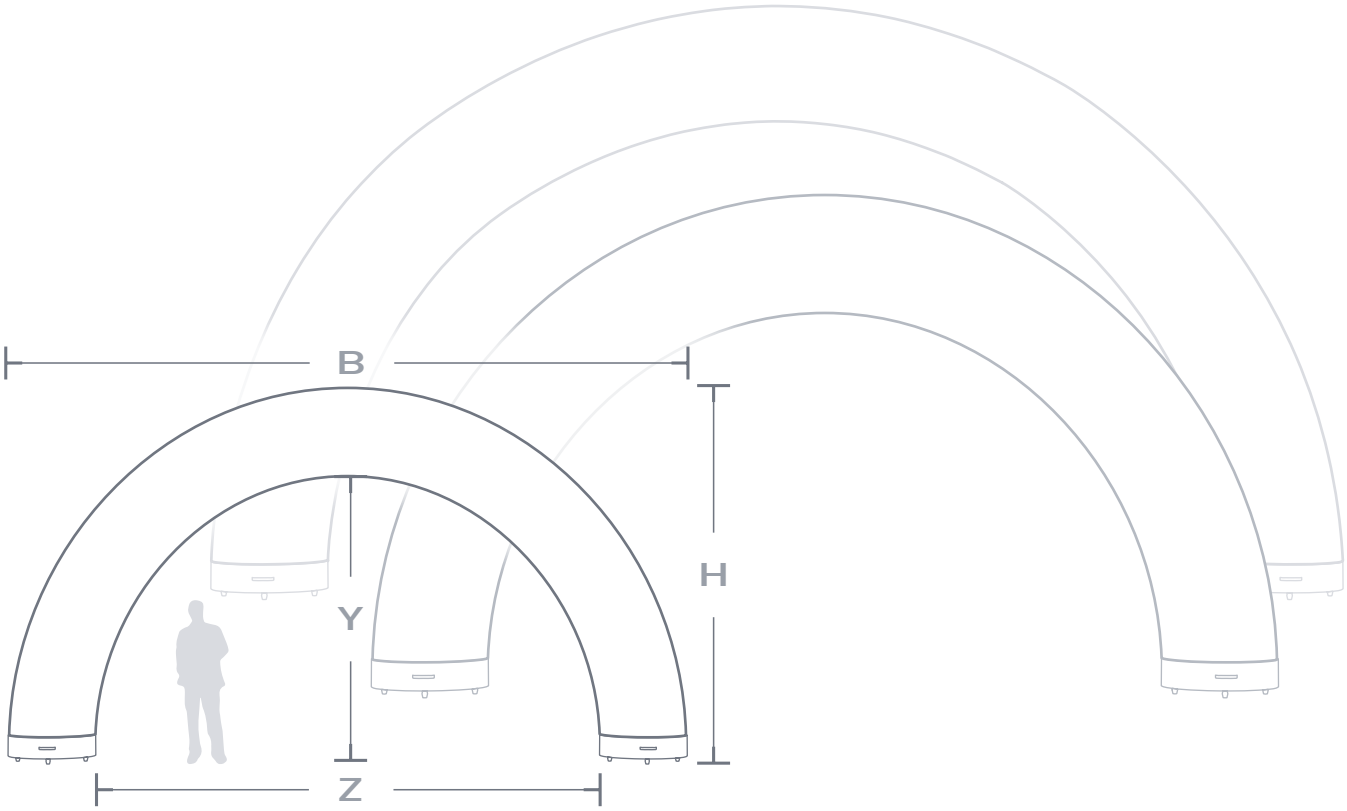

TECHNISCHE DATEN ROUND

Modelle	ARR 600-80	ARR 800-96	ARR 1000-96
Z Breite innen (cm)	440	608	808
B Breite aussen (cm)	600	800	1000
Y Höhe innen (cm)	380	384	429
H Höhe aussen (cm)	380	480	525
D Durchmesser (cm)	80	96	96
Gewicht (kg)	44	52	60
Größe verpackt	82x82x40	102x102x40	102x102x40

no problaim
Aufblasbare Werbeträger

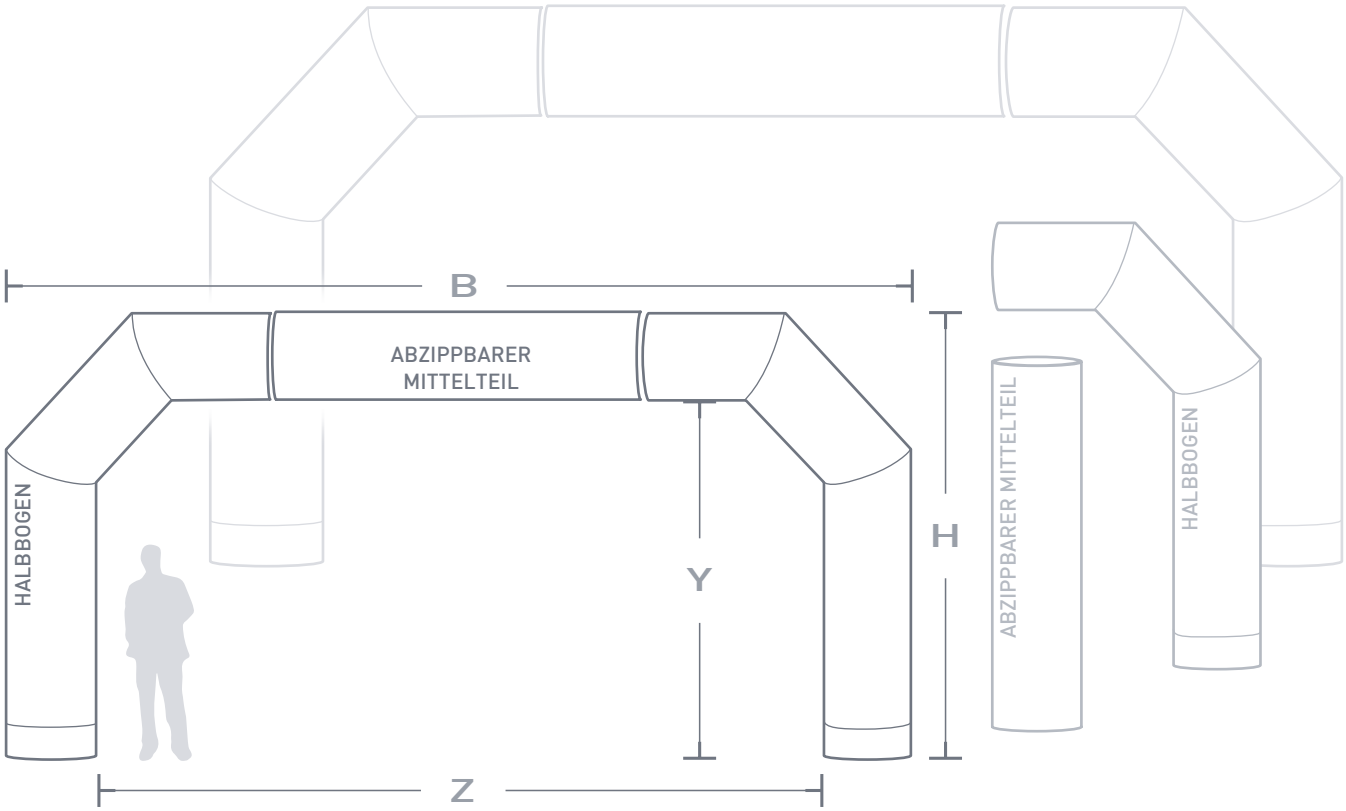

TECHNISCHE DATEN ZIPP-OFF

Modelle	ARH X-60 Halbbogen	ARH X-80 Halbbogen	ARH X-96 Halbbogen	ZIPP-OFF 800-80 Bogen mit Mittelteil	ZIPP-OFF 1000-96 Bogen mit Mittelteil
Z Breite innen (cm)	-	-	-	640	808
B Breite aussen (cm)	170	223	300	800	1000
Y Höhe innen (cm)	-	-	-	300	300
H Höhe aussen (cm)	320	380	480	380	480
D Durchmesser (cm)	60	80	96	80	96
Gewicht (kg)	14	18	25	50	60
Größe verpackt	62x62x22	82x82x22	102x102x22	82x82x42	102x102x42

PNEU RAHMEN

luftdicht, stromlos, geräuschlos

no problaim
Aufblasbare Werbeträger

DER RICHTIGE **RAHMEN** FÜR IHRE PRODUKTPRÄSENTATION.

DER PNEU RAHMEN KANN AUFGRUND DER PNEUMATISCHEN AUSARBEITUNG SEHR VIELFÄLTIG EINGESETZT WERDEN. Er bietet viele neue Möglichkeiten Ihr Produkt auffällig in Szene zu setzen. Sie können den Pneu Rahmen hoch oder querkant aufstellen, hinlegen oder auch aufhängen. Mit den optionalen Bodenplatten kann er auch einfach als Rückwand aufgestellt werden.

Für Ihr Branding kann der Rahmen wahlweise aus buntem Grundmaterial produziert oder auch bedruckt werden. Das auswechselbare Banner ist 4c bedruckt und kann ein- oder zweiseitig eingeklettet werden.

AXION
axion4event.com

LUFTDICHT PNEU STROMLOS
LUFTDICHT
STROMLOS
GERÄUSCHLOS

no problaim
Aufblasbare Werbeträger

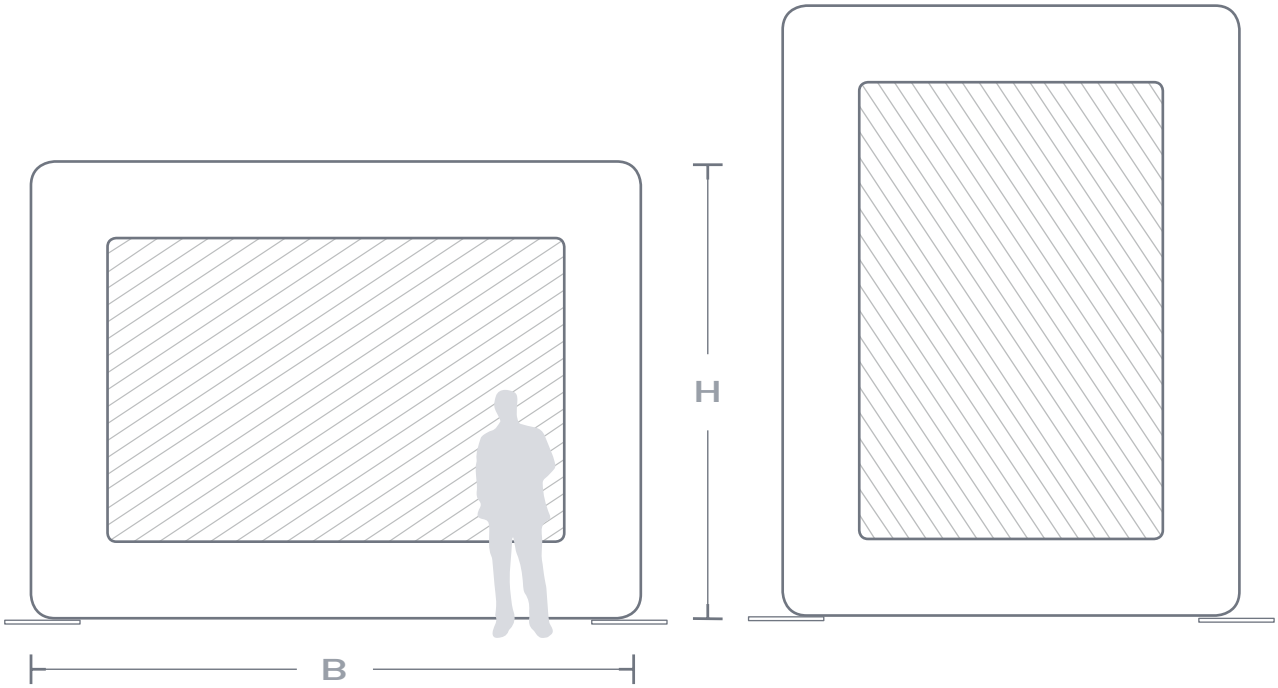

TECHNISCHE DATEN RAHMEN

Modelle	FRAME 32	FRAME 43
H Höhe (cm)	200	300
B Breite (cm)	300	400
T Tiefe (cm)	40	40
Gewicht (kg)	10	15

Der Rahmen kann auch um 90 Grad gedreht aufgestellt werden.

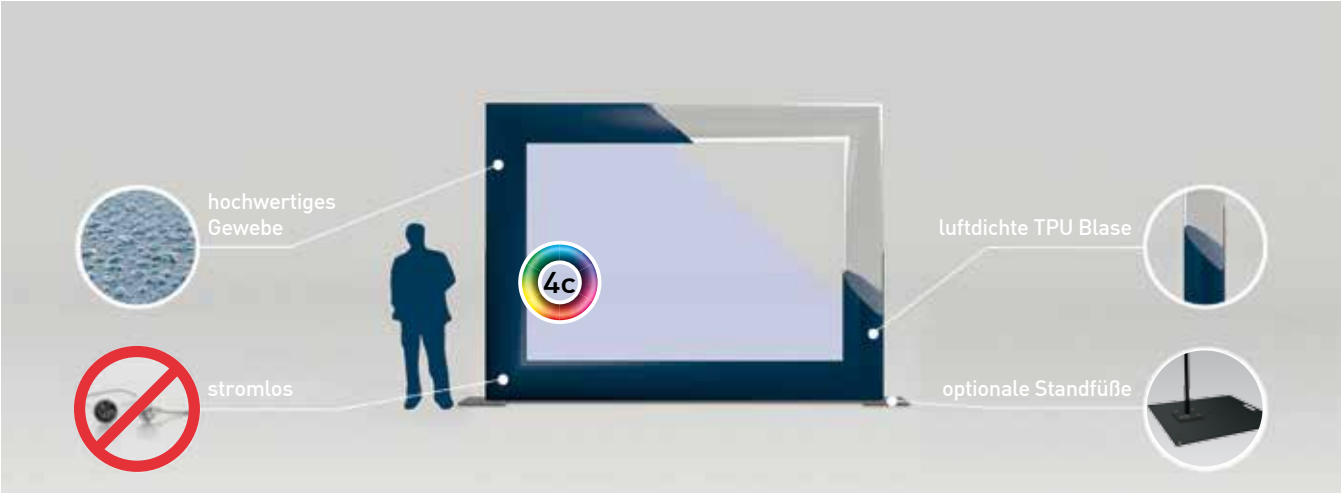

PNEU WAND – DIE VIELSEITIGE AUFBLASBARE RÜCKWAND.

DURCH DIE PNEU WAND GIBT ES ENDLICH EINE WIRKLICH ROBUSTE AUFBLASBARE WAND MIT AUSWECHSELBARER WERBEFLÄCHE AUF DEM MARKT. Die vielseitige Pneu Wand findet als Rückwand, Interviewwand, Werbewand, Moderationswand, Zwischenwand, Messewand und vieles mehr Verwendung.

Die Fertigung der no problaim Pneu Wand erfolgt aus sehr hochwertigem und robusten DWF Gewebe (Double-Wall-Fabric) in grauer Grundfarbe mit ca. 10 cm Dicke. Durch diese Fertigungsmethode entsteht eine flache, sehr harte und stabile Wand die nun ein- oder beidseitig mit individuell bedrucktem Stretchmaterial „überzogen" wird.

Ausgestattet mit Eisen-Klappfüßen steht die Pneu Wand ohne weiterer Verspannung indoor und kann zudem auf Wunsch zur Ausleuchtung Ihrer Werbefläche mit hübschen LED Leuchten bestückt werden. Für die Verwendung outdoor muss sie lediglich entsprechend verzurrt werden. Sie kann am Boden aufgestellt, an einer Wand befestigt oder von der Decke abgehangen werden.

AXION
axion4event.com

LUFTDICHT STROMLOS GERÄUSCHLOS

no problaim
Aufblasbare Werbeträger

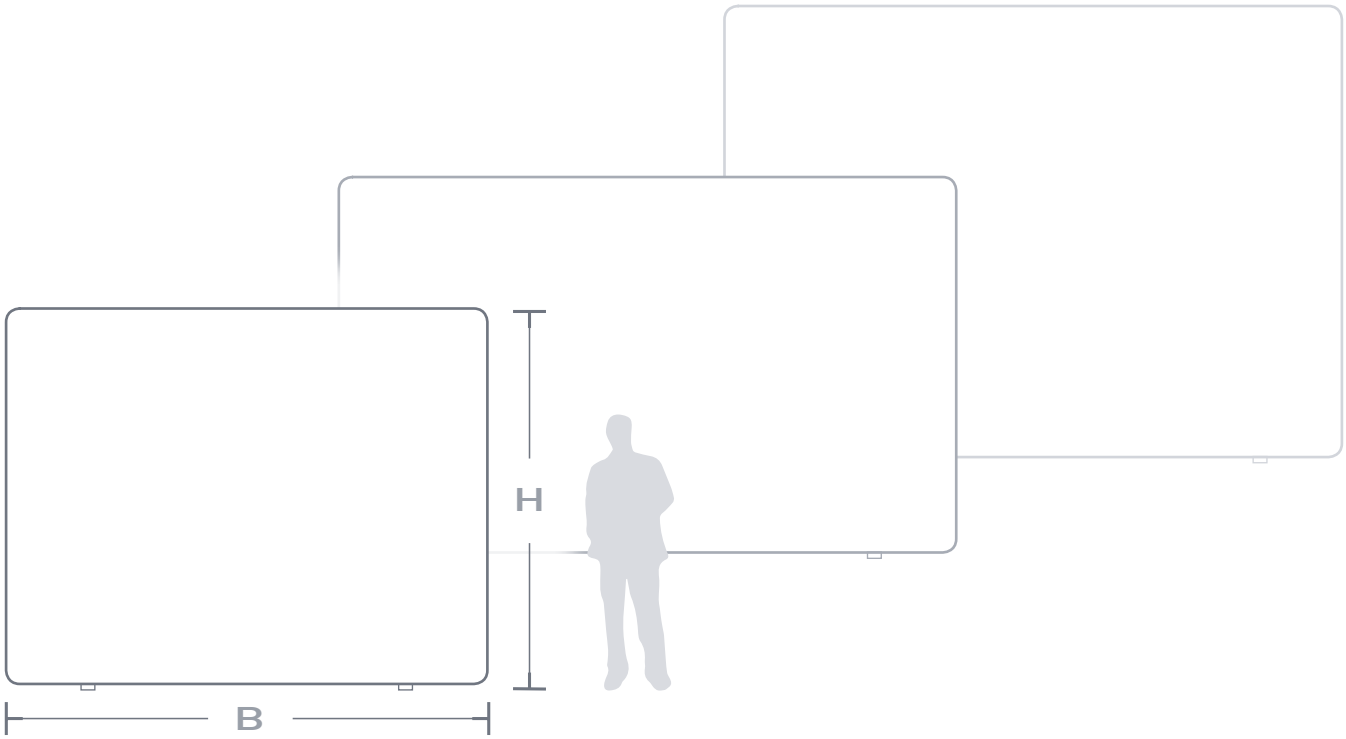

TECHNISCHE DATEN WÄNDE

Modelle	WALL 250-320	WALL 250-410	WALL 300-410
H Höhe (cm)	250	250	300
B Breite (cm)	320	410	410
T Tiefe (cm)	10	10	10
Display-Gewicht (kg)	23	30	35
Gewicht inklusive Zubehör	39	46	51

PNEU SONDERFORMEN

luftdicht, stromlos, geräuschlos

no problaim
Aufblasbare Werbeträger

AUFBLASBARE UND LUFT-DICHTE **SONDERFORMEN**.

Die Vielfalt an pneumatischen Sonderformen, die Ihnen no problaim bietet, bekommen Sie sonst nirgends. Egal, welches Objekt Ihnen vorschwebt, aus fast allem lässt sich ein luftdichter Werbeträger herstellen.

Verschiedenste Produktionstechniken mit den unterschiedlichsten Materialien ermöglichen es uns, Ihnen aus nahezu allen Produktgruppen eine Pneu Sonderform „zaubern" zu können.

Ob's ein fliegender, schwimmender oder stehender luftdichter Werbeträger wird – mit unseren Pneu Sonderformen orientieren wir uns voll und ganz nach Ihren Bedürfnissen, Anforderungen und Ideen.

Kontaktieren Sie uns einfach. Wir erzählen Ihnen gerne mehr darüber.

LUFTDICHT PNEU STROMLOS
LUFTDICHT
STROMLOS
GERÄUSCHLOS

no problaim
Aufblasbare Werbeträger

no problaim Werbeträger GmbH
Schuster-Straße 4, 2111 Tresdorf / Wien, ÖSTERREICH
Tel +43 (0)2262 64 65 00, Fax +43 (0)2262 64 65 09, info@noproblaim.at, www.noproblaim.at

Alle angeführten Preise verstehen sich in EUR, netto, pro Stück und ab Lager 2111 Tresdorf / Wien, zuzüglich 20 % MwSt., gültig ab Februar 2023. Alle Angaben ohne Gewähr. Änderungen und Druckfehler vorbehalten. Bezeichnungen/Produkte/Fotos/Skizzen und Texte sind geistiges Eigentum der no problaim Werbeträger GmbH. Sie dürfen ohne ihr Einverständnis weder vervielfältigt noch reproduziert werden. Es gelten die Allgemeinen Geschäftsbedingungen der no problaim Werbeträger GmbH in ihrer jeweils letztgültigen Fassung.